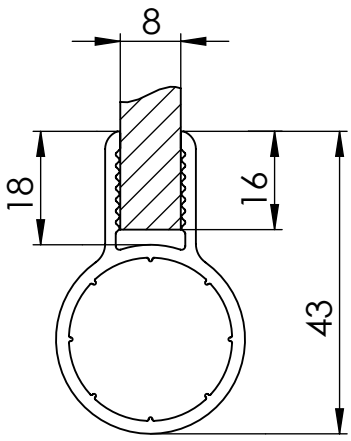

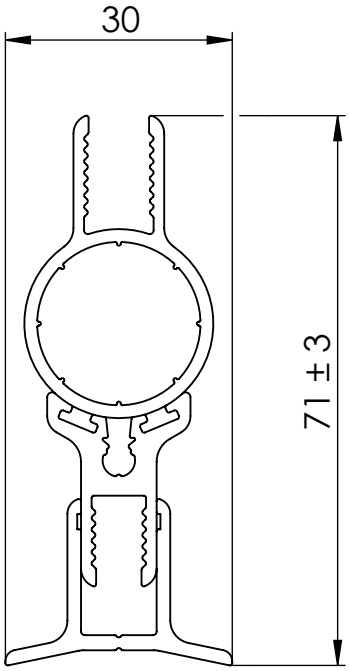

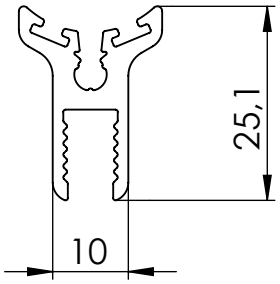

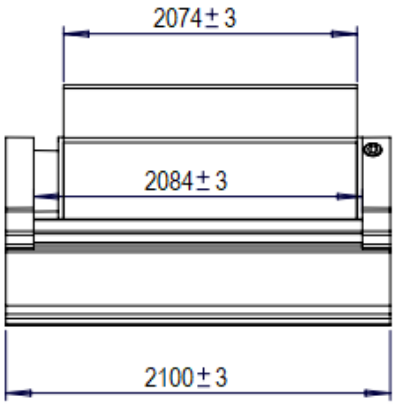

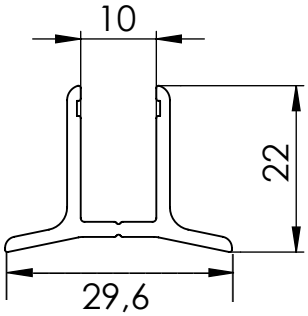

Maßstab/Scale:	Bemerkung/Comment:		
Material: Aluminium [polished]			
Bezeichnung/Description: **Shower Door Hinge** Aqua light 2100mm			
Artikelnr./Articleno.: **GT 5200420 / 21B**	Index 00-A	Blatt/Page 1 von 1 A4	

Гласстория

www.glasstoria.ru

	Datum/Date	Name/Name
Bearb.	15.05.2026	Geier

Diese Zeichnung darf ohne unsere vorherige schriftliche Zustimmung weder vervielfältigt noch Dritten zur Kenntniss gebracht werden

This drawing may not be reproduced and be brought to the knowledge of any third without our prior written consent.