Гласстория



Aqua light

Tillverkning & Monteringsanvisning
Manufacturing & Assembly instructions
Инструкция по мнтажу и сборке

GT 5200420, GT 5200421B

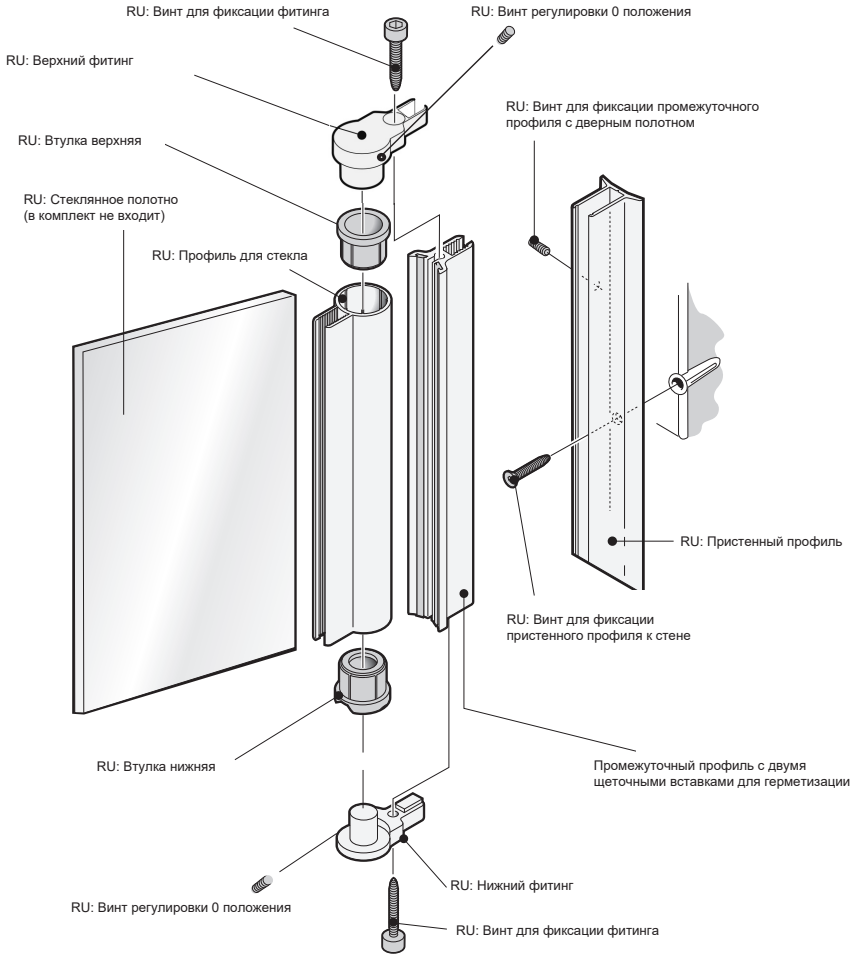
RU: Винт для фиксации фитинга
RU: Винт регулировки 0 положения
RU: Верхний фитинг
RU: Винт для фиксации промежуточного профиля с дверным полотном
RU: Втулка верхняя
RU: Стеклянное полотно (в комплект не входит)
RU: Профиль для стекла
RU: Пристенный профиль
RU: Винт для фиксации пристенного профиля к стене
RU: Втулка нижняя
Промежуточный профиль с двумя щеточными вставками для герметизации
RU: Нижний фитинг
RU: Винт регулировки 0 положения
RU: Винт для фиксации фитинга

RU: Дверь при открытии поднимается на 5 мм

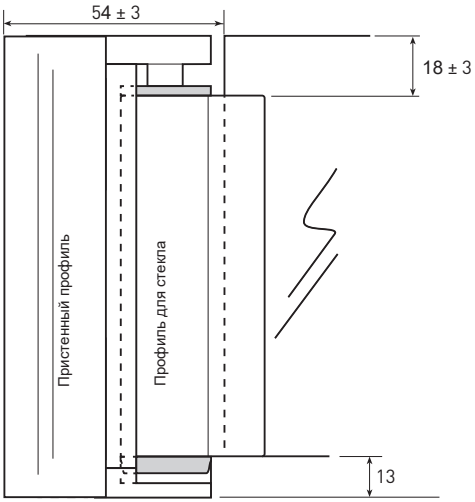

PROFILKAPNING / PROFILE CUTTING / РЕЗКА ПРОФИЛЯ

Пристенный профиль = общая высота

Промежуточный профиль: общая высота - 18 мм

Профиль для стекла: общая высота - 31 мм

Совет по склейке

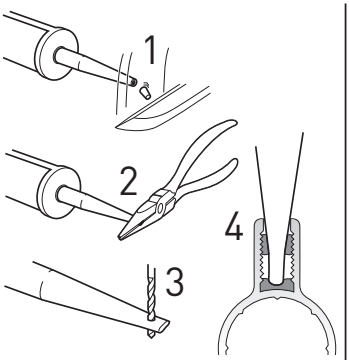

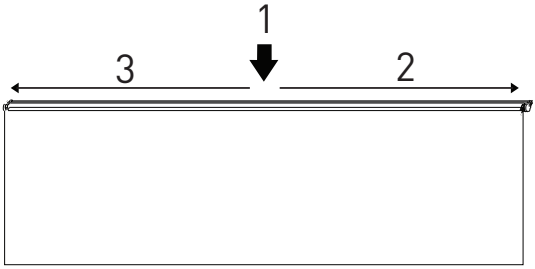

Всегда производите нанесение клея от центра профиля к краю

SE: VÄNLIGEN OBSERVERA FÖLJANDE

- Säkerställ att glaset står på ett mjukt material under hela monteringen. Glaset kan spricka om det sätts ner ovarsamt mot ett hårt golv. Garantierna omfattar inte denna typ av skador.
- Ej uthärdat lim på händerna kan vid beröring av glasen ge upphov till svårlösta fläckar. Var därför noga med handhygienen vid montering av duschen.
- Limmet bör inte komma i kontakt med vatten om det inte genomhärdat, dvs. efter ungefär 24 timmar.

RU: ПОЖАЛУЙСТА, ОБРАТИТЕ ВНИМАНИЕ НА СЛЕДУЮЩЕЕ

- Убедитесь, что стекло стоит на мягком материале на протяжении всей сборки. Стекло может треснуть, если его неосторожно положить на твердый пол. Гарантия не распространяется на подобные повреждения.
- Незатвердевший клей на руках при прикосновении к стеклу, может оставить трудноудаляемые пятна. Будьте осторожны с гигиеной рук при монтаже.
- Клей не должен вступать в контакт с водой до тех пор, пока он полностью не затвердеет, т.е. примерно через 24 часа.

DE: BEACHTEN SIE BITTE FOLGENDES

- Versichern Sie sich, dass das Glas während der ganzen Montage auf einer weichen Unterlage steht. Das Glas kann brechen falls es unachtsam auf harten Boden gestellt wird. Die Garantie umfasst diese Art von Schäden nicht.
- Nicht ausgehärteter Klebstoff auf den Händen kann bei Berührung des Glases schwerlösbare Flecken verursachen. Seien Sie deshalb gründlich mit der Handhygiene beim Montieren der Dusche.
- Bevor der Klebstoff vollständig ausgehärtet ist, sollte er keinem Wasserkontakt ausgesetzt werden, d.h. ungefähr 24 Stunden.

VERKTYG / TOOLS / ИНСТРУМЕНТ

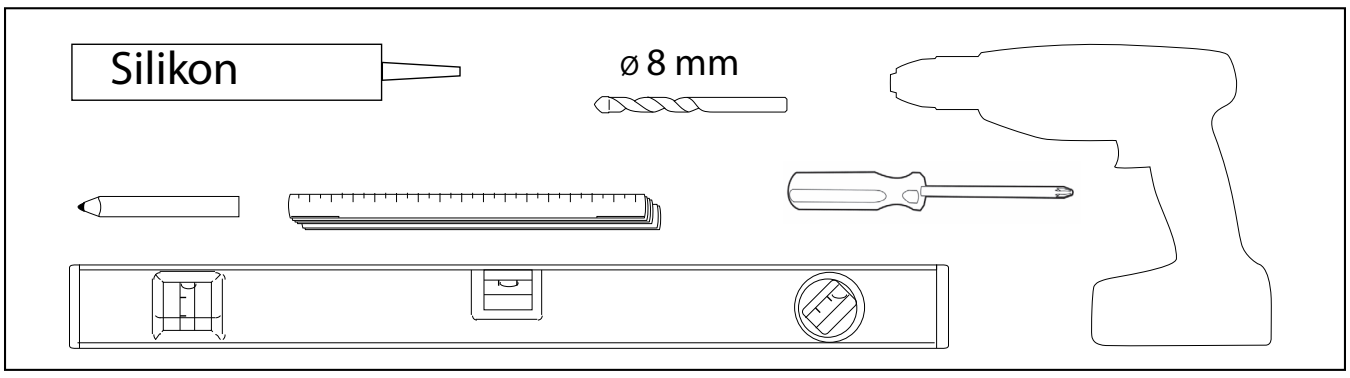

Aqua light Tillverkning / Manufacturing / Монтаж

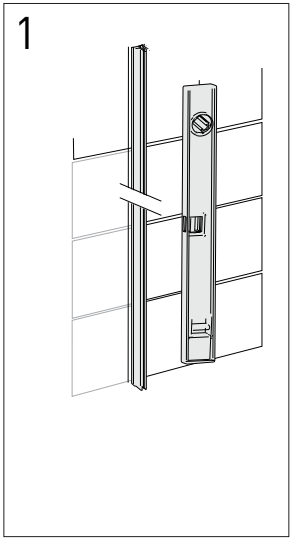

RU: Разметьте расположение профиля на стене. Убедитесь, что пристенный профиль расположен вертикально.

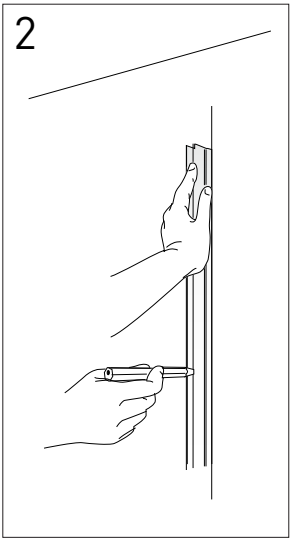

RU: Отметьте расположение отверстий на стене.

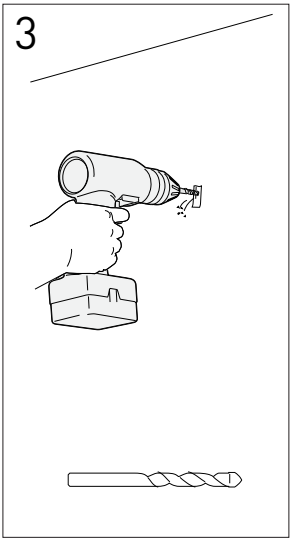

RU: Убедитесь, что в стене нет водопроводных труб или силовых кабелей. Используйте подходящую дрель для соответствующего материала стены.

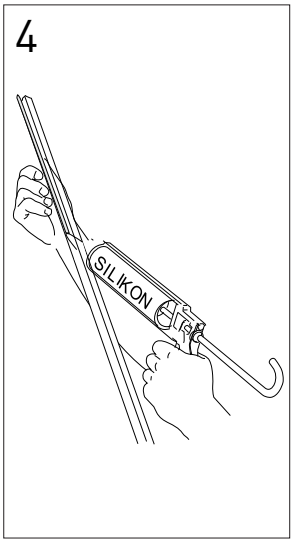

RU: Нанесите тонкую полоску силикона на заднюю часть пристенного профиля.

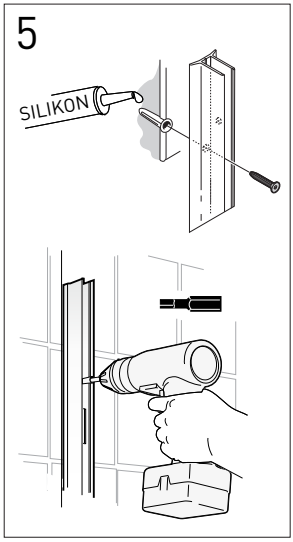

RU: Нанесите в отверстия силикон для ванной, используйте дюбели и шурупы для крепления пристенного профиля.

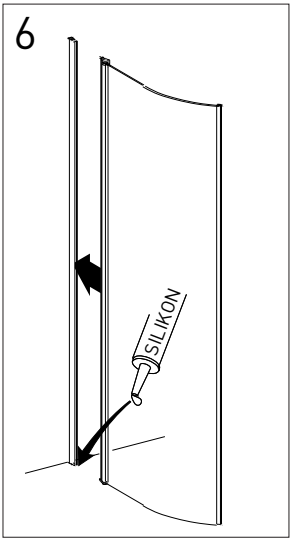

RU: Установите дверь лицевой стороной вверх к пристенному профилю. Нанесите немного силикона между полом и нижней частью.

7

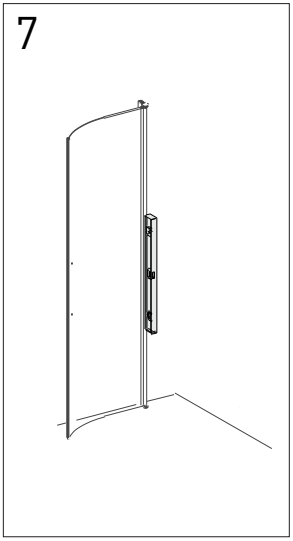

RU: Убедитесь, что дверь стоит вертикально.

8

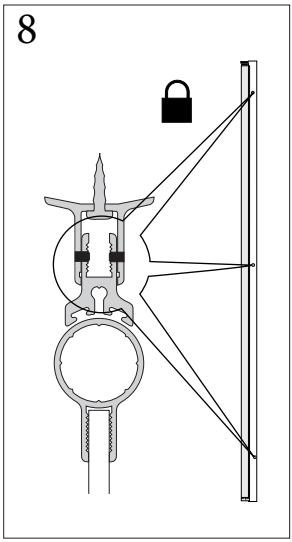

RU: Зафиксируйте дверь в пристенном профиле двумя зажимными винтами. Подтяните винты примерно через 14 дней использования.
Внимание! В профиле нет предварительно просверленных отверстий.

9

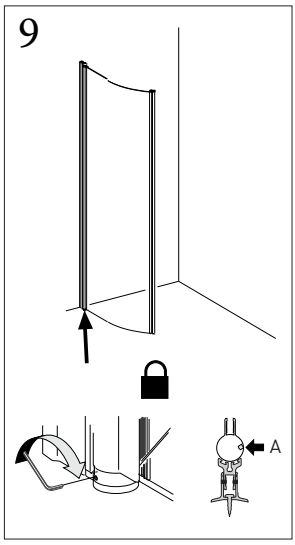

RU: Угол закрывания дверцы определяется поворотом установочной втулки. Чтобы отрегулировать нулевое положение двери, ослабьте зажимной винт, установите нужный угол двери и снова затяните.